REMAX Klass

Teren Militari 170mp | Piața Veteranilor–Gorjului | deschidere 19ml

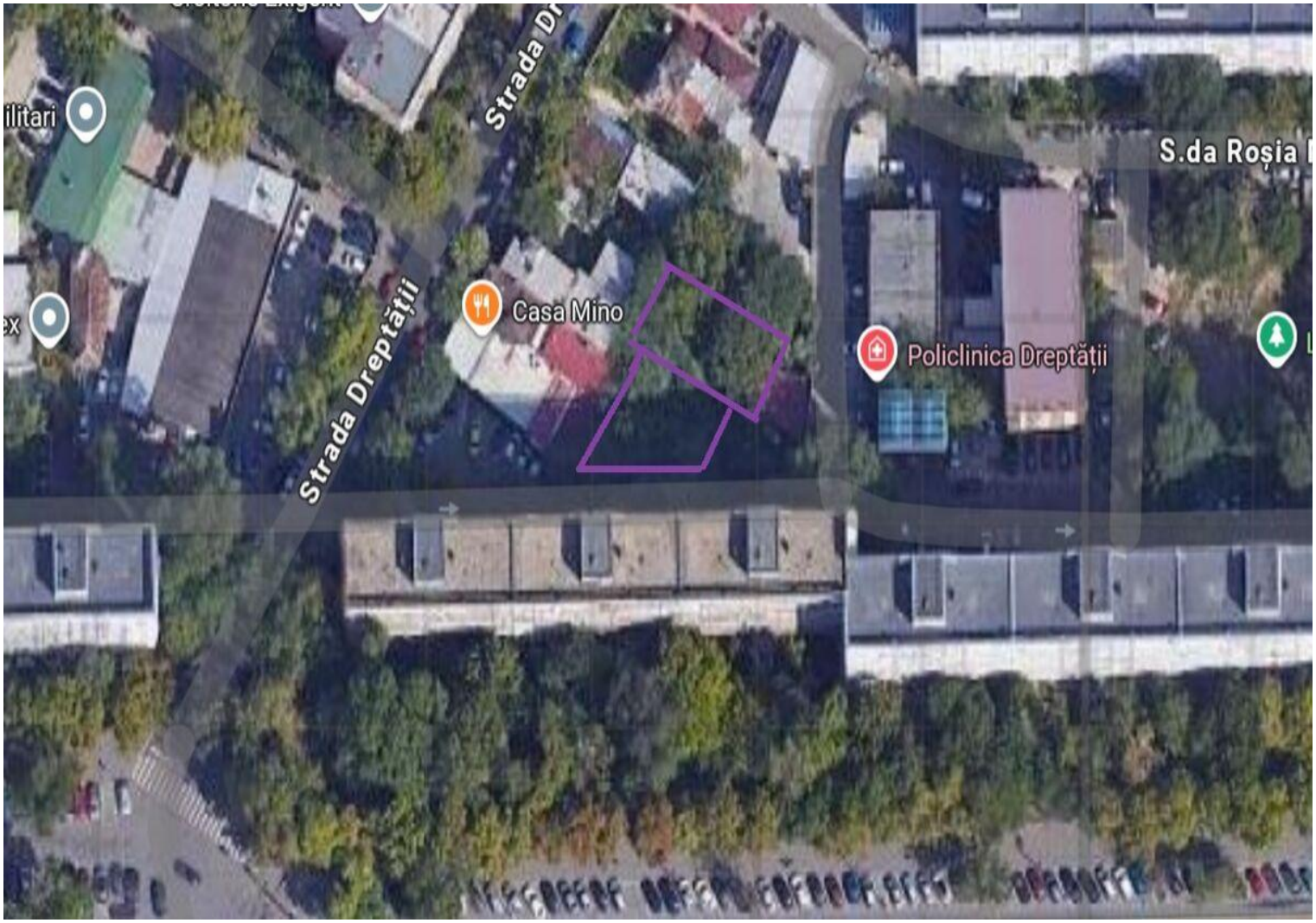

115,600 € (680 € / mp)

Supraf. teren	**170 mp**	Clasificare	**Intravilan**
Tip teren	**Construcții**	Front stradal	**19.0m**
Nr. fronturi	**1**		

Teren Militari 170mp | Piața Veteranilor–Gorjului | deschidere 19ml

Vă propunem spre vânzare un teren intravilan de 170 mp, situat pe Strada Dreptății nr. 2A, Sector 6, într-o zonă rezidențială consolidată, cu acces rapid către Piața Veteranilor, Bd. Iuliu Maniu și stația de metrou Gorjului.
Unul dintre principalele avantaje ale proprietății îl reprezintă deschiderea stradală generoasă, de aproximativ 19 metri, raportată la suprafața terenului. Accesul se realizează direct din strada aflată în domeniul public.
Terenul este liber de construcții, are categoria de folosință curți-construcții și beneficiază de utilități disponibile pe proprietate: apă, canalizare, energie electrică și gaz.Conform certificatului de urbanism, indicatorii urbanistici disponibili sunt:
POT: 45%
CUT P+1: 0,90
CUT P+2: 1,30
CUT P+2+M: 1,57
Proprietatea este împrejmuită parțial cu gard din beton.
Un avantaj suplimentar îl reprezintă posibilitatea extinderii suprafeței. Terenul învecinat, cu o suprafață de aproximativ 200 mp, poate face, separat, obiectul unei achiziții, existând astfel posibilitatea constituirii unei proprietăți cu o suprafață totală de aproximativ 370 mp.
Această variantă poate fi de interes pentru cumpărătorii care urmăresc o suprafață mai mare și o flexibilitate suplimentară pentru dezvoltarea unei viitoare proprietăți.

Facilități

- CUT 1.57
- POT 45.0%
- Certificat de urbanism
- Acces auto
- Apă
- Drumuri Asfaltate
- Canalizare
- Curent
- Gaz
- Iluminat stradal
- Transport în comun

Galerie

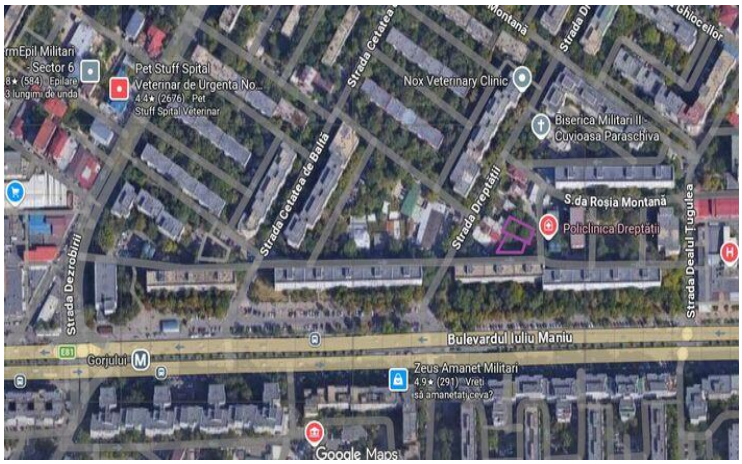
Pet Stuff Spital Veterinar de Urgenta No...
Nox Veterinary Clinic
Biserica Militari II - Cuvioasa Paraschiva
Strada Cetatea de Baltă
Strada Dreptății
S.da Roșia Montană
Policlinica Dreptății
Strada Dealul Tugulea
Strada Dezrobirii
Bulevardul Iuliu Maniu
Gorjului
Zeus Amanet Militari
Google Maps

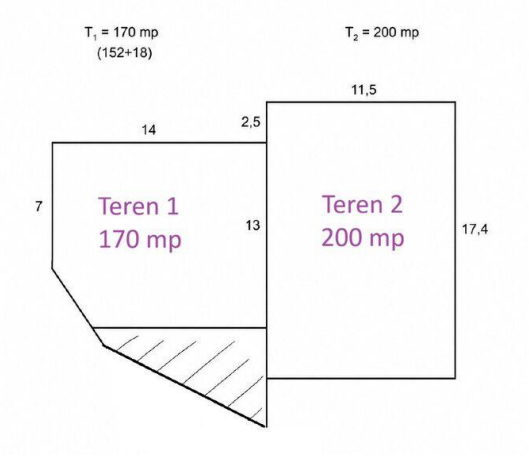
T1 = 170 mp
(152+18)
T2 = 200 mp
11,5
14
2,5
7
Teren 1
170 mp
13
Teren 2
200 mp
17,4

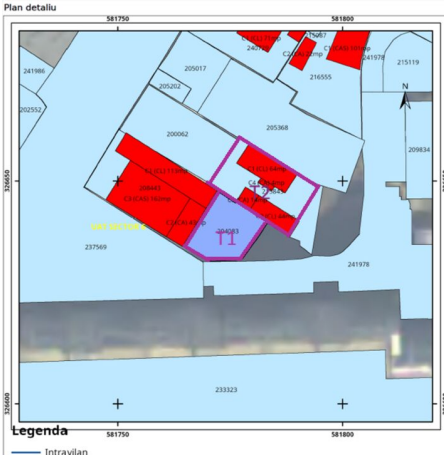
Plan detaliu
581750
581800
326650
326600
T1
Legenda
Intravilan

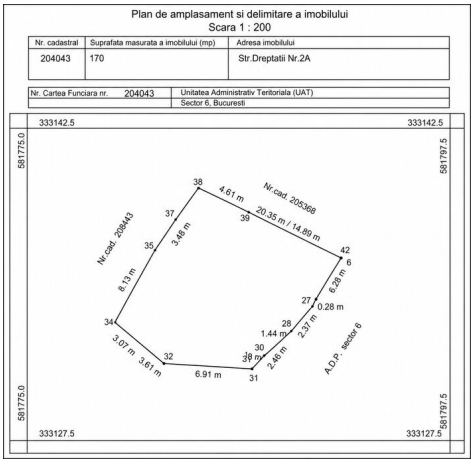
Plan de amplasament si delimitare a imobilului
Scara 1 : 200
Nr. cadastral
Suprafata masurata a imobilului (mp)
Adresa imobilului
204043
170
Str.Dreptatii Nr.2A
Nr. Cartea Funciara nr.
204043
Unitatea Administrativ Teritoriala (UAT)
Sector 6, Bucuresti
333142.5
333142.5
581775.0
581797.5
Nr.cad. 205368
Nr.cad. 208443
4.61 m
20.35 m / 14.86 m
3.48 m
8.13 m
6.28 m
0.28 m
2.37 m
1.44 m
2.46 m
6.91 m
3.61 m
3.07 m
A.D.P. sector 6
333127.5
333127.5

Localizare

Datele agentului

Dragoș Mitrea
Sales Associate

0737231300
dragos.mitrea@remax.ro

REMAX Klass
Strada Muzeul Zambaccian, Nr. 1, Sector 1
0720 273 629
klass.bucuresti@remax.ro